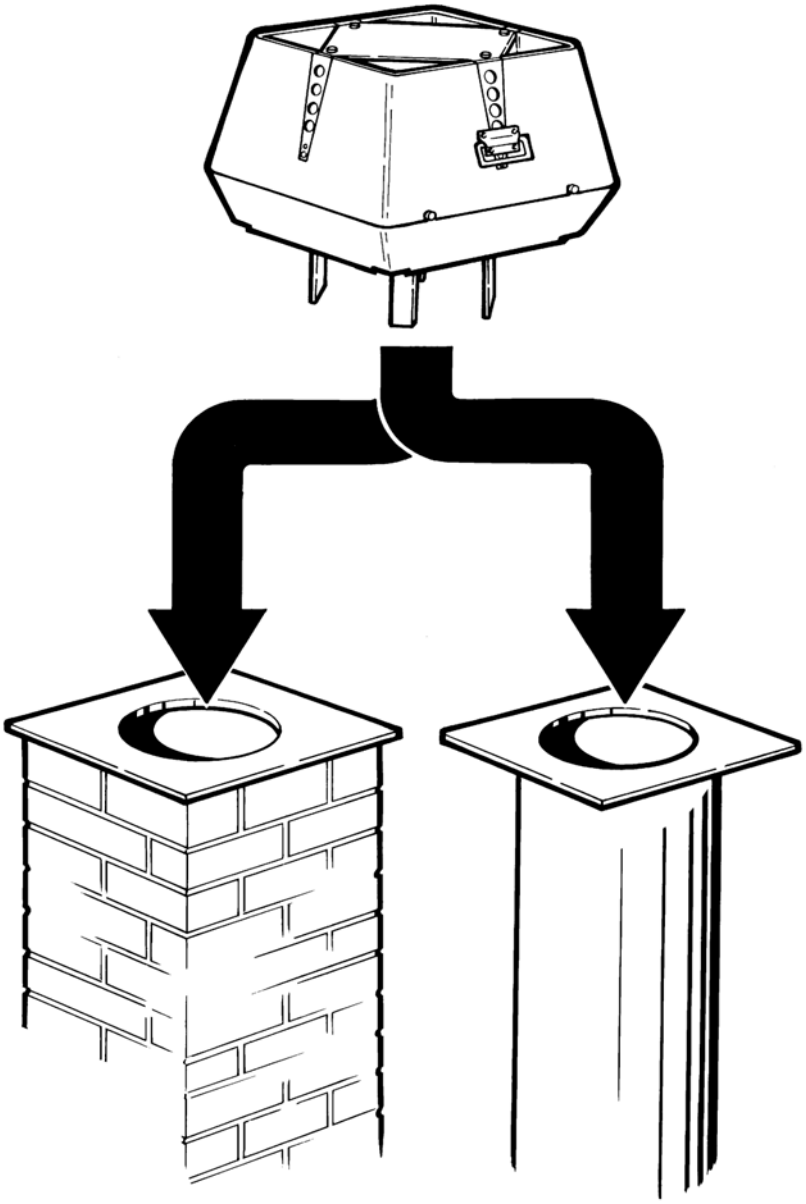

RSV ventilátorok

kezelési útmutató

EXHAUSTO A/S
Odensevej 76
DK-5550 Langeskov

Tel. +45 65 66 12 34
Fax +45 65 66 11 10
exhausto@exhausto.dk
www.exhausto.dk

EXHAUSTO
FOR A BETTER FLOW

Tartalom jegyzék

Termékinformáció **3**
1. Termékismertető **3**
2. Szerelési útmutató **4**
3. Elektromos bekötés **5**
4. Karbantartás és tisztítás **6**
5. Műszaki adatok **7**
6. Jótállás **7**

Termékinformációk

A kéményventilátor felszerelése előtt mindíg olvassa el az EXHAUSTO szerelési útmutatóját!
Az EXHAUSTO RSV típusú kéményventilátorhoz alaptartozék a derékszögű rögzítővas, a páncélgégecső, a biztosító sodrony, valamint az üveggyapot lemez a vibráció mentes szereléshez. Ha a körülmények ezt megengedik, akkor a mellékelt szárnyas csavarok is használhatók.

Figyelem!

Kerüljük a kéménytüzet! A felszerelés elõtt győződjön meg róla, hogy a kémény ki van tisztítva!
A kéményventilátornak a tüzelési hely használatakor üzemelnie kell!

1. Termékismertetõ

Az RSV típusú kéményventilátor egy függőleges kifúvású füstelszívó, öntött alumíniumból. 10 féle kivitelben szállítható: RSV 9, 12, 14, 16, 160, 200, 250, 315, 400 és 450.
Az RSV 9 - 16 típusoknál az axiális lapátkerekek rozsdamentes acélból készültek, az RSV 160 - 450 típusoknál a centrifugális járókerekek anyaga öntött alumínium. Mindkét típus felnyitható karbantartás és tisztítás céljából.

Súly:

Ventilátor típus	Súly
RSV009-4-1 RSV012-4-1	13 kg 17 kg
RSV014-4-1 RSV016-4-1	24 kg 33 kg
RSV160-4-1 RSV200-4-1 RSV250-4-1 RSV315-4-1 RSV400-4-1	14 kg 18 kg 27 kg 37 kg 47 kg
RSV400-4-2 RSV450-4-2	58 kg 67 kg

Az RSV ventilátorok az alábbi fő összetevőkből állnak :

a	Felső rész
b	Alsó rész
c	Motor
d1	Axiális lapátkerék
d2	Centrifugális járókerék
e1	Axiális lapátkerék belépő oldal
e2	Centrifugális járókerék belépő oldal
f	Biztonsági nyitáshatároló
g	Takarórács
h	Fogantyú
i	Páncélgégecső és csatlakozó kábel
j	Üveggyapot lemez
k	Biztosító sodrony
l	Rögzítővas, csavarok, anyák

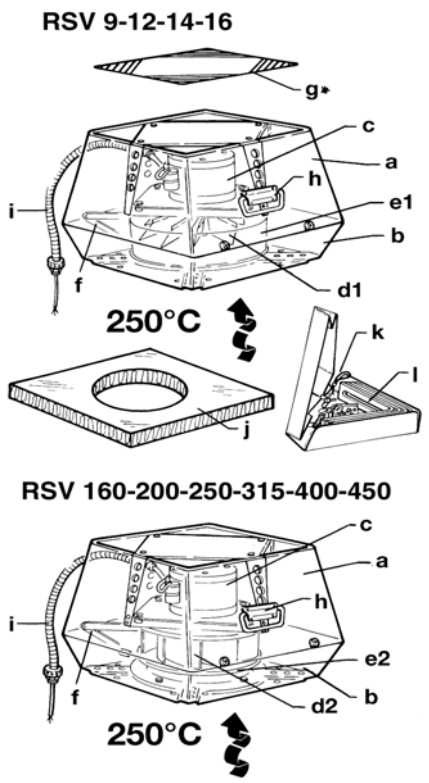

2. Szerelési útmutató

Lépés	Tevékenység	
1.	A ventilátor a falazott kéményre közvetlenül felszerelhető. Fém kéményre csak ha a kéményvég egyenes és stabil. Kúpos kéményvég, vagy túl kicsi felfekvő felület esetén közdarab (flans) szükséges, amit külön kell megrendelni. A közdarab standard méretekben rendelhető, de kívánságra egyedi méretekben is szállítható. A közdarabhoz egy cső csatlakozik, amit a kéménybe kell dugni.	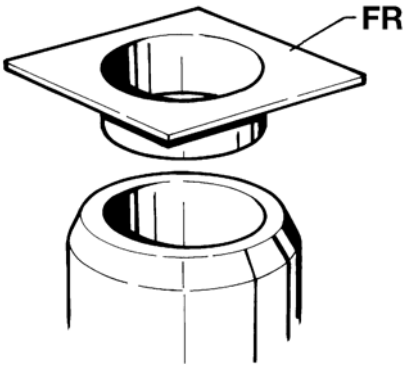
2.	Mérjük meg a kéményjárat átmérőjét és ennek megfelelő lyukat vágjunk a üveggyapot lemezbe. Figyelem! A szélén min. 20 mm-t mindíg hagyjunk meg! Az RSV 160-400-as típusoknál csak a rögzítővas helyét szükséges kivágni. Az alufóliának felfelé, a ventilátor felé kell néznie.	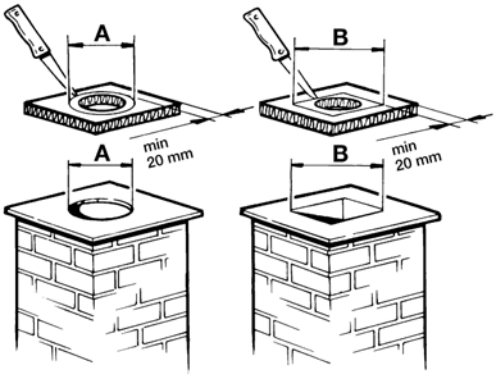
3.	Szállítási biztosító csak az RSV 315, 400 és a 450-es típusoknál van. A járókerék szállítási biztosítóját eltávolítjuk és ellenőrizzük a járókerék akadálymentes futását. .	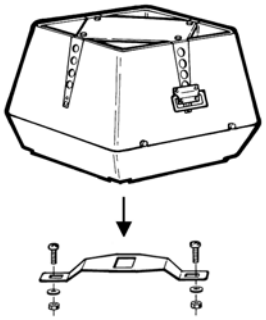
4.	A rögzítővasakat a ventátorház alsó részének a talpán található hornyokba szereljük és a mellékelt csavarokkal rögzítjük. A csavarokat alulról tegyük be, ügyelve arra, hogy a csavarok válla a rögzítővason található nyílásba illeszkedjen.	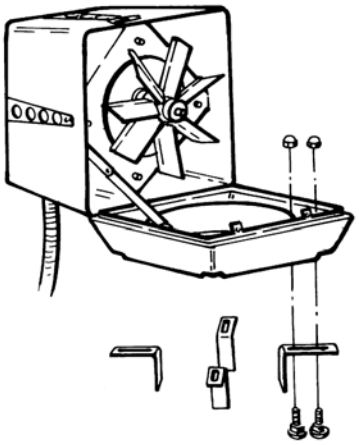

EXHAUSTO
FOR A BETTER FLOW

Lépés	Tevékenység	
5.	A rögzítővasakat a kéményjáratnak megfelelően beállítjuk és az anyákat meghúzzuk. A rögzítővas és a kéményfal között tartsunk 2-4 mm hézagot, hogy a ventilátor rezgései ne kerüljenek át a kéményre. A ventilátor ezzel kész a felszerlésre. Az üveggyapot lemezt felhelyezzük a kéményfejre, alufóliával felfelé és a ventilátort rátesszük.	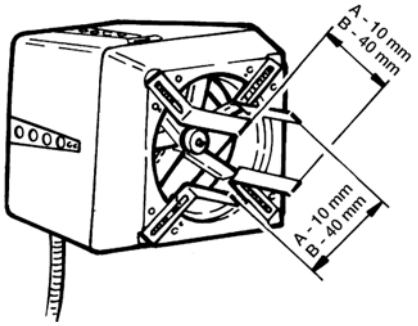
6.	A biztosító sodronyt felszereljük a kéményre (1). Falazott kémény esetén a mellékelt, fém kéménynél pedig önfúrós lemezcsavart használjunk. Fűzzük be a sodronyt az alsó rész felső peremén található lyukakba és a rögzítő hüvelybe. A sodrony hosszát állítsuk be, de ne legyen feszes. A rögzítőhüvelyt préseljük rá (2), hogy ha a ventilátort karbantartás, vagy tisztítás miatt kinyitják, azt szilárdan rögzítse a helyén. A szervizkapcsolót (nem tartozék) a kémény oldalára rögzítjük (3). A páncélgégecsövet a csatlakozó kábellel alulról vezetjük be a kapcsoló előkészített bevezető nyílásán. Ügyeljünk a tömítettségre.	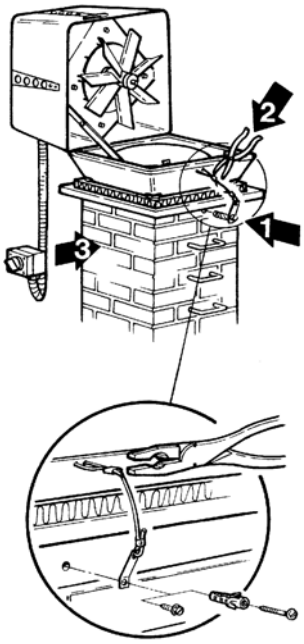
7.	Az üzembe helyezés előtt a következőket ellenőrizzük: • A ventilátorházat lezártuk és annak rögzítő csavarjait meghúztuk (4). • A biztosító sodronyt megfeszítettük, a préselt rögzítő hüvelye szilárdan tart(5). • A páncélgégecső hollanderét meghúztuk (6). • A biztosító sodrony csavarját meghúztuk (7). • A használót tájékoztattuk arról, hogy a ventilátornak a tüzelési hely/gázkészülék használatakor üzemelnie kell. • Szállítási biztosítót eltávolítottuk.	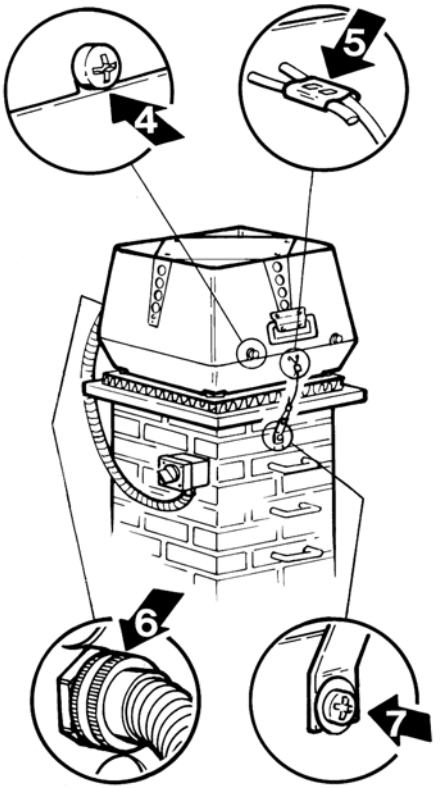

3. Elektromos bekötés

A füstgázventilátor és a motor műszaki adatai mindenkor megtalálhatók a ventilátor adattábláján. Minden egyfázisú modell szabályozható. Az elektromos bekötést a kapcsolási rajz alapján kell elvégezni, figyelembe véve a felszerelésre kerülő szabályzó útmutatását is. Minden füstgázventilátort az előírásoknak megfelelő érintésvédelemmel kell ellátni.
A villámvédelmet az előrásoknak és a helyi viszonyoknak megfelelően kell kialakítani és bekötni.

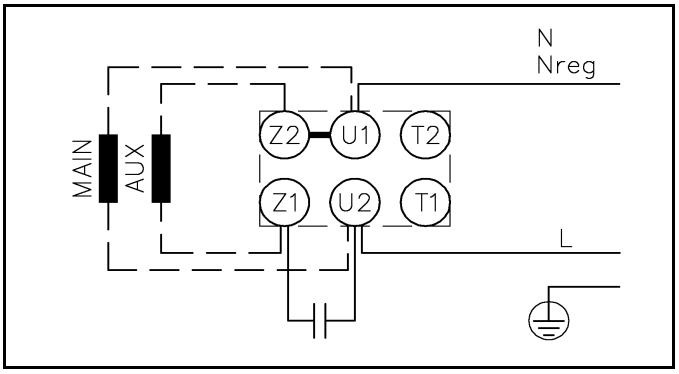

Szervizkapcsoló szerelése:

Az EXHAUSTO A/S felhívja a igyelmét arra, hogy az érvényes előírások, szabványok előírják a szervizkapcsoló alkalmazását a füstgázventilátorhoz.

A szervizkapcsoló legyen ...
- zárható, vagy a ventilátor közvetlen közelében, látótávolságban felszerelve.
- képes a tápfeszültség minden pólusát megszakítani. Az minimális érintkező nyitási távolság 3 mm minden pólusnál.

A szervizkapcsoló nem tartozék, de kívánságra külön megrendelhető.

Vezetékelés		Fokozatmentesen szabályozható	Túlterhelés
RSV009-4-1 RSV160-4-1	barna = L kék = N zöld/sárga = ⏚	Igen	Védelem nem kell, impedancia védett
RSV012-4-1 RSV014-4-1 RSV016-4-1 RSV200-4-1 RSV250-4-1 RSV315-4-1 RSV400-4-1	barna = L kék = N zöld/sárga = ⏚	Igen	A motor túlterhelés védeleme szükséges
RSV250-4-3 RSV315-4-3 RSV400-4-3	barna = LI kék = L2 fekete = L3 zöld/sárga = ⏚	Nem	
RSV400-4-2 RSV450-4-2	1 - L1 2 - L2 3 - L3 4+5 Hővédelemi kapcsoló -zöld/sárga= ⏚	Igen, frekvencia átalakítóval max. 60 Hz.	

EXHAUSTO
FOR A BETTER FLOW

4. Karbantartás és tisztítás

Az EXHAUSTO RSV típusú füstgázventilátorai speciális, zárt, karbantartás mentes golyóscsapággyal készültek. Az esetleges csapágycserét csak az EXHAUSTO szakszerviz, vagy megfelelő szakismerettel rendelkezõ személy végezheti el.
A füstgázventilátor ellenőrzését, esetleg tisztítását évente egyszer (a tüzelési módtól függően) az alábbiak szerint kell végrehajtani:

- A ventilátort szervizkapcsolóval lekapcsoljuk, megvárjuk amíg a járókerék megáll.
- A csavarokat oldjuk, felhajtjuk a felső részt ügyelve arra, hogy a biztonsági nyílás-határoló ne engedje visszacsukódni és a biztosító sodrony is tartsa a ventilátort.
- Ellenőrizzük a ventilátort és füstjáratait, tisztítsuk meg egy kefével vagy spaknival.
- Felnyitott állapotban ellenőrizzük a hozzáférést a kéményjárat tisztításához is. Az RSV 160 - 450 modelleken a belépőrészt ki lehet szerelni, így szükség esetén egy-szerűbb a kéményjárat tisztítása.
- Ellenőrizzük, hogy a felső rész oldalán található hűtőlevegő nyílásokon szabadon tud áramlani a levegő a motorhoz.
- A vibráció a ventilátoron a járókerék, vagy a lapátok elszennyeződéséből adódó ki-egyensúlyozatlanságból keletkezik. Ilyenkor megismételjük a tisztítást.
  A járókeréken található kiegyenlítő súlyokat nem szabad eltávolítani.

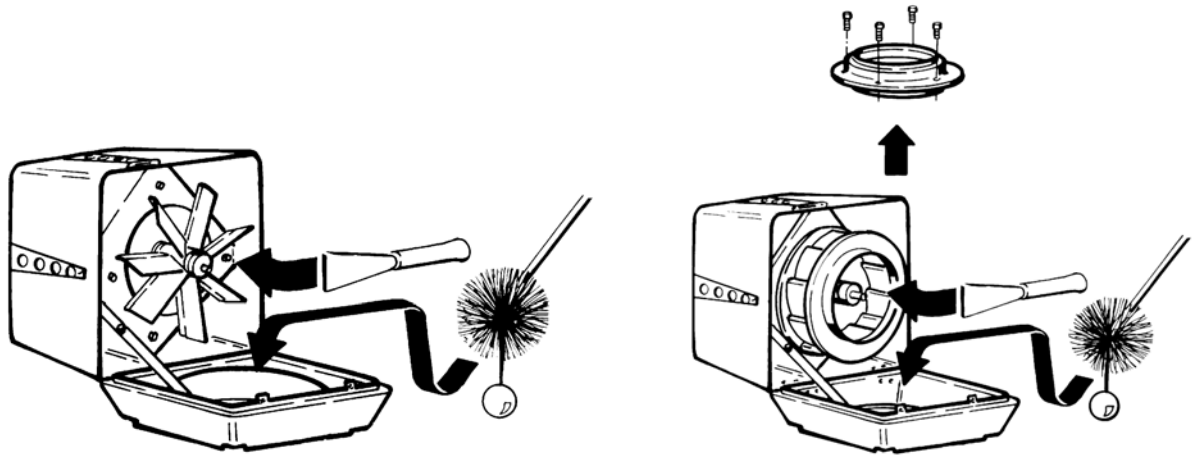

RSV 9-12-14-16 **RSV 160-200-250-315-400-450**

5. Műszaki adatok

A füstgázventilátortól több mint 5 m távolságból mért környezeti zajterhelés kevesebb mint 68 dB (A). Ez csak megfelelően felszerelt ventilátor esetén érvényes. Az RSV ventilátorokat alapkivitelben max. 250°C füstgázhőmérsékletre készítették. Magasabb hőmérséklet (max. 300°C) esetén az üveggyapot lemez helyett RSD távtartó csavarokat, vagy SVD-RS rezgéscsillapító kötőelemet, FR közdarabbal (flans) kell használni.

6. Jótállás

Az EXHAUSTO 2 év gyártói jótállást vállal az eladás napjától. Feltétel, hogy a szerelést a fent leírak szerint, megfelelõ szakismeretek birtokában kell elvégezni.

DK: EU-Overensstemmelseserklæring **GB: Declaration of Conformity** **D: EU-Konformitätserklärung** **F: Déclaration de conformité de l'Union Européenne**	**N: EU-Samsvarserklæring** **H: EU-Megfelelőségi nyilatkozat (CE)** **S: EU-Överensstämmelsedeklaration** **SF: EU-Vaatimustenmukaisuusvakuutus** **IS: ESS-Samræmisstaðfesting**
EXHAUSTO A/S Odensevej 76 DK-5550 Langeskov DANMARK	
erklærer på eget ansvar, at følgende produkter: hereby declares that the following products: erklärt hierdurch auf eigene Verantwortung, daß folgende Produkte: déclare, sous sa propre responsabilité, que les produits suivants:	erklærer på eget ansvar at følgende produkter: Saját felelősségére kijelenti, hogy az alábbi termékek: deklarerar på eget ansvar, att följande produkter: vastaa siltä, että seuraava tuote: Staðfesti à eigin àbyrgð, að eftirfarandi vörur:
RSV9, RSV12, RSV14, RSV16, RSV160, RSV200, RSV250, RSV315, RSV400, RSV450	
som er omfattet af denne erklæring, er i overensstemmelse med følgende standarder: were manufactured in conformity with the provisions of the following standards: die von dieser Erklärung umfaßt sind, den folgenden Normen: auxquels s'applique cette déclaration sont en conformité avec les normes ci-contre:	som er omfattet av denne erklæring, er i samsvar med følgende standarder: amikre ez a nyilatkozat kiterjed, az alábbi szabványok szerint: som omfattas av denna deklaration, överensstämmer m ota tämä selvitys koskee, on seuraavien standardien mukainen: sem eru meðtalin i staðfestingu Pessari, eru i fullu samræmi við eftirtalda staðla:
EN60 335-1, EN60 332-2-80, DS/EN ISO 12100-1, DS/EN ISO 12100-2	
i.h.t bestemmelser i direktiv: in accordance with entsprechen gemäß den Bestimmungen der folgenden Richtlinien: suivant les dispositions prévues aux directives:	i.h.t bestemmelser i direktiv: megfelel a következő irányelveknek : enligt bestämmelserna i följande direktiv: seuraavien direktiivien määräysten mukaan: med tilvisun til àkvarðana eftirlits:
Maskindirektivet: the Machinery Directive: Richtlinie Maschinen: Directive Machines:	Maskindirektivet: Gépészeti irányelvek: Maskindirektivet Konedirektiivi: Vèlaeftirlitið:
98/37/EF/-EEC/-EWG/-CEE	
Lavspændingsdirektiv: the Low Voltage Directive: Niederspannungsrichtlinie: Directive Basse Tension:	Lavspenningsdirektivet: Kisfeszültségű irányelvek: Lågspänningsdirektivet: Pienjännitedirektiivi: Smáspennueftirlitið:
73/23	
EMC-direktivet: and the EMC Directive: EMV-Richtlinie: Directive Compatibilité Electromagnétique:	EMC-direktivet: Elektromágnenses kompatibilitás irányelvei: EMC-direktivet: EMC-direktiivi: EMC-eftirlitið:
89/336, 92/31	
Langeskov, 17.09.2004 Adm. direktør Managing Director Peter Hermansen 	Adm. direktør Algemeen directeur Geschäftsführender Direktor Président Directeur Général Verkställande direktör Ügyvezető igazgató Framkvemdastjori

EXHAUSTO
FOR A BETTER FLOW

EXHAUSTO A/S
Odensevej 76
DK-5550 Langeskov
Tel.: +45 6566 1234
Fax: +45 6566 1110
exhausto@exhausto.dk
www.exhausto.dk

EXHAUSTO GmbH
Am Ockenheimer Graben 40
D-55411 Bingen-Kempten
Tel.: +49 6721 9178-0
Fax: +49 6721 9178-99
info@exhausto.de
www.exhausto.de

EXHAUSTO NORGE A/S
Lilleakerveien 4
N-0283 Oslo
Tel.: +47 2412 4200
Fax: +47 2412 4201
post@exhausto.no
www.exhausto.no

EXHAUSTO Ltd.
Unit 3 Lancaster Court
Coronation Road
Cressex Business Park
High Wycombe HP12 3TD
Tel.: +44 1494 465166
Fax: +44 1494 465163
info@exhausto.co.uk
www.exhausto.co.uk

EXHAUSTO AB
Verkstadsgatan 13
S-542 33 Mariestad
Tel.: +46 501 39 33 40
Fax: +46 501 39 33 41
info@exhausto.se
www.exhausto.se

EXHAUSTO Inc.
1200 Northmeadow Parkway
Suite 180
Roswell, GA 30076 USA
Tel.: +1 770 587 3238
Fax: +1 770 587 4731
service@exhausto.com
www.us.exhausto.com

SCAN-PRO AG
Postfach 74
CH-8117 Fällanden
Tel.: +41 43 355 34 00
Fax: +41 43 355 34 09
info@scanpro.ch
www.scanpro.ch

Oy Dilaco AB
Kuhankuha 4
SF-02260 Espoo
Tel.: +358 9 8092775
Fax: +358 9 8092775
lars.dienel@dilaco.inet.fi
www.dilaco.fi

Carl Steiner HWI GmbH & Co KG
Bäckerfeldstrasse 15-17
A-4050 Traun
Tel.: +43 7229 51021 0
Fax: +43 7229 51021 1333
lueftung@steiner-hwi.at
www.steiner-hwi.at

INATHERM B.V.
Vijzelweg 10
NL-5145 NK Waalwijk
Tel.: +31 416 317 830
Fax: +31 416 342 755
sales@inatherm.nl
www.inatherm.nl

Limtre Virnet ehf
Vesturhrauni 3
IS-210 Gardabæ
Tel.: +354 530 3400
Fax: +354 530 3401
limtrevirnet@limtrevirnet.is
www.limtrevirnet.is

G-Elektro 2000 Kft.
Vörösmarty u. 46.
H-8380 Hévíz
Tel .: +36 83 540-028
Fax.: +36 83 540-029
info@g-elektro2000.hu
www.g-elektro2000.hu